作業台「CSDシリーズ」の作業台を設置したときの壁面までの距離

作業環境に合わせて最適な作業台をお選びください。

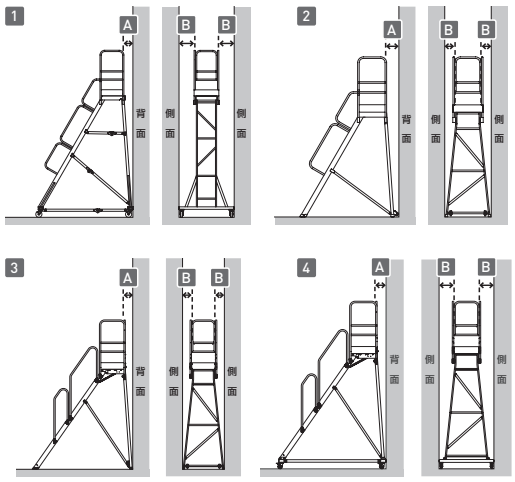

1 CSD-LS

P34▸

型式		CSD-240L	CSD-270L	CSD-300L	CSD-330L	CSD-360L
背面（mm）	A	176	197	218	239	260
側面（mm）	B	362	407	452	582	632

2 CSD-K

P33▸

型式		CSD-90K	CSD-120K	CSD-150K	CSD-180K	CSD-210K
背面（mm）	A	72	93	114	135	156
側面（mm）	B	79	111	142	174	206

3 CSD-F

P35▸

型式		CSD-100F	CSD-125F	CSD-150F	CSD-175F	CSD-200F	CSD-225F
背面（mm）	A	79	96	114	131	149	166
側面（mm）	B	90	116	142	169	194	222

●背面はキャスターを収納した状態でのサイズです。

4 CSD-F ベースセット仕様

P35▸

型式		CSD-100F	CSD-125F	CSD-150F	CSD-175F	CSD-200F	CSD-225F
背面（mm）	A	103	121	139	157	175	193
側面（mm）	B	268	294	320	346	372	398

●CSDBベースセットを取付けた時のサイズです。

CSE-B オーバーブリッジ（渡り足場）

工場ラインや物流ラインを横断する定置型のブリッジ

通路に工具や部品が落下しないように幅木を標準装備しています。

アルミ | 組立式 | 最大使用質量 200kg | 受注生産 | 別寸可能 | 日本製

大小問わず特注生産可能です。お気軽に各支店・各営業所までご相談ください。

型式		CSE-1010B	CSE-1015B	CSE-1510B	CSE-1515B
天板高さ（m）		1.00		1.50	
踏ざん間隔（mm）		300			
設置寸法（mm）	昇降面 W	601			
	奥行 D	2176	2676	2754	3254
高さ（mm）	H1	1000		1500	
	H2	902		1402	
	H3	2100		2600	
質量（kg）		30.0	35.9	34.4	40.3
天板寸法（mm）	昇降面	600			
	奥行	1020	1520	1020	1520
本体価格		¥550,000	¥617,000	¥604,000	¥672,000
税込価格		¥605,000	¥678,700	¥664,400	¥739,200

●ご使用の際には本体と床面をアンカーボルトで固定してください。

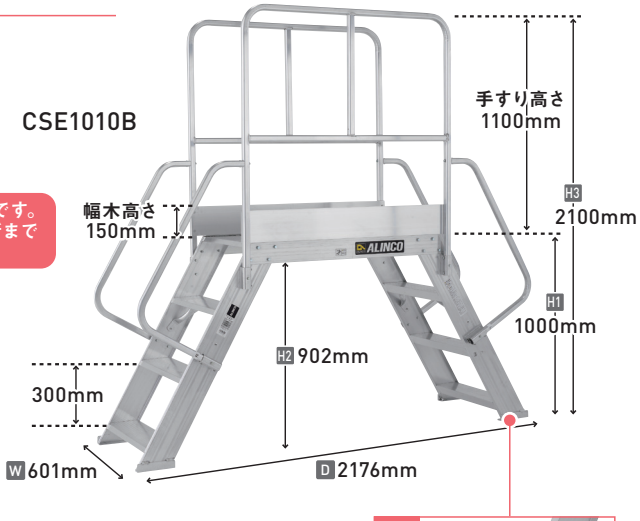

■支柱形状

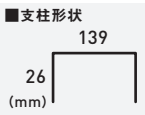

■踏ざん形状

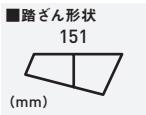

脚部

φ12

●アンカー固定用補助金具を装備

作業台CSEオーダーシート

項目	ご記入欄	各種仕様
数　量	台	
対象物高さ	mm	●必ずご記入ください。（お見積もりできない場合があります）
対象物奥行	mm	
天板高さ H	mm	400～2100mm(10㎜単位) ●障害物のサイズによって高くなる場合があります。
天板奥行 D	mm	570～1650mm(10㎜単位) ●障害物のサイズによって長くなる場合があります。
正面幅 W	mm	400～1000mm（10㎜単位）
昇降角度	60度	踏ざん／高さ300mmピッチ、奥行151mm

その他仕様	ご記入欄（※必要な項目にチェックを入れてください）
材　質	金具類 ： □ 鉄　□ ステンレス ／ 本体 ： アルミ（アルマイト不可）
最大使用質量	200kg
天板面	アルミスジ板

● アンカーボルトは付属しません。 工事・施工はお客様にてお願いいたします。
★ お見積もりに必要な事項（太枠内、□該当箇所チェック）は必ずご記入ください。

【手すり】ご記入欄

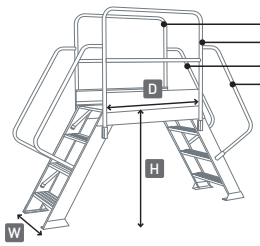

□天板手すり（左）
□天板手すり（右）
□昇降手すり（左）
□昇降手すり（右）

手すり高さ
□900mm
□1100mm
□その他
【　　mm】

その他・ご要望記入欄

●法規上、天板高さ H 2000mm以上は必ずフル手すりを付けてください。